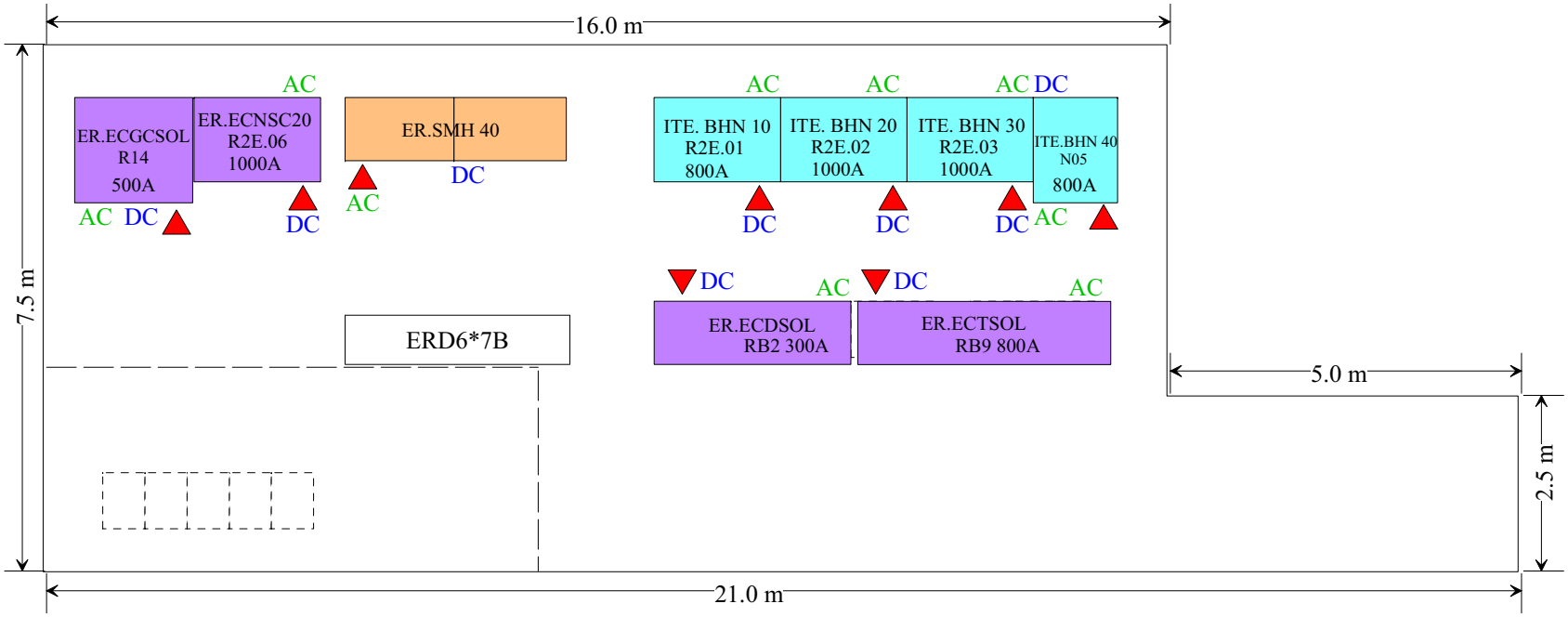

FACE AVANT DU REDRESSEUR
(EMPLACEMENT DE LA CORBEILLE ELECTRONIQUE)

Bât. 249 (SRB2)

23 SEPTEMBRE 2004

Version 11